DUALTECH

SOUPAPE DOUBLE-CHASSE

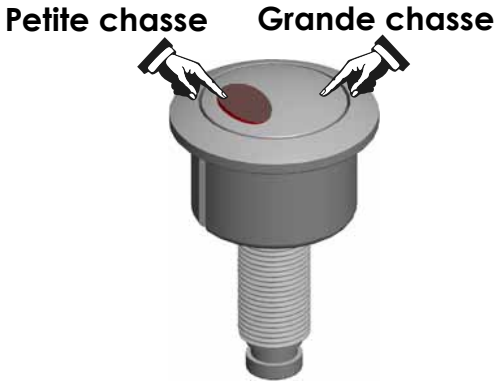

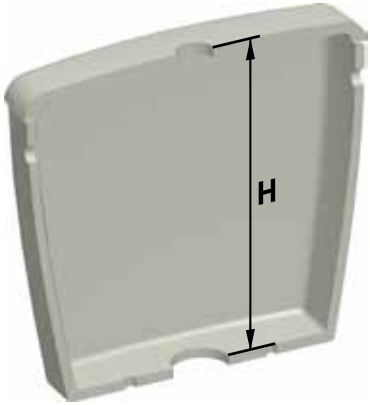

PLAGE D'UTILISATION

La soupape double-chasse **DUALTECH** peut-être utilisée dans tout réservoir céramique ou plastique dont la hauteur H est comprise entre 320 et 450 mm

Service Développement 26 juin 2012

MONTAGE du BOUTON

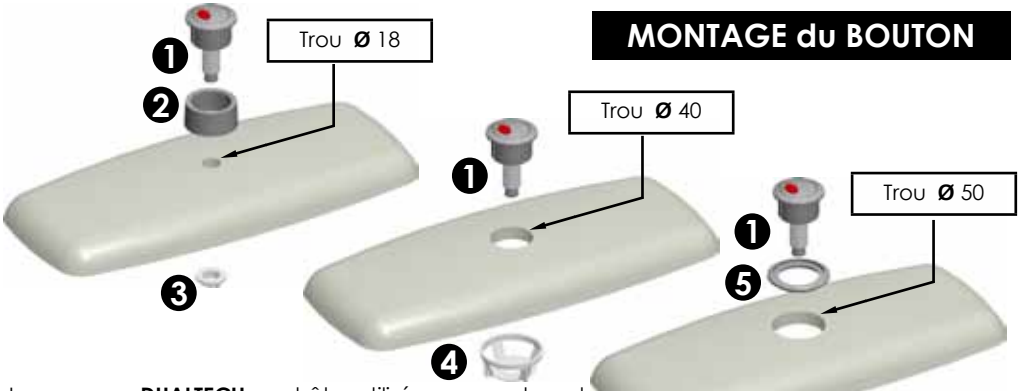

La soupape **DUALTECH** peut-être utilisée pour un trou de couvercle de 18 , 40 ou 50 mm.

- utiliser le kit bouton approprié au trou de couvercle de votre réservoir.
- visser manuellement et fermement le bouton avec l'écrou adapté 3 ou 4

EQUIPEMENT DU RESERVOIR

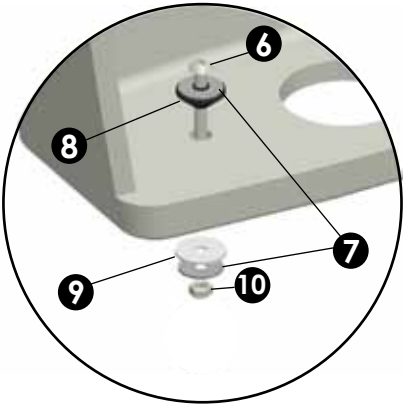

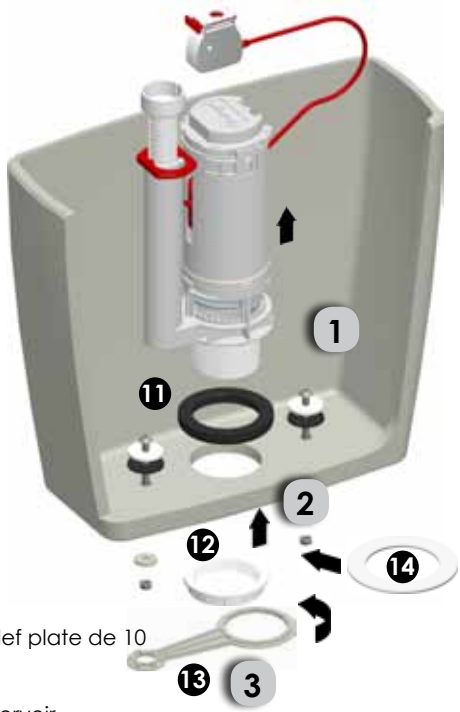

- mettre en place les vis de fixation du réservoir
- respecter l'ordre de montage de la visserie
  - vis M6x8 6
  - rondelles métalliques 7
  - joint caoutchouc conique 8
  - rondelle plastique 9
  - écrou métallique M6 10
- finir de serrer l'écrou hexagonal 10 avec une clef plate de 10
- positionner le joint de culot 11 sur la soupape
- introduire la soupape dans le trou du réservoir
- positionner correctement la soupape dans le réservoir
- fixer la soupape avec l'écrou de culot 12 à l'aide de la clef fournie 13
- utiliser la rondelle de centrage Ø 90 14 entre l'écrou de culot et le réservoir dans le cas d'un trou de réservoir supérieur à 65mm

Service Développement 26 juin 2012

1

CLIPSAGE du BOUTON

- monter le boitier à cable 15 contre l'axe fileté du bouton jusqu'à entendre le clic

MISE en PLACE du RESERVOIR

- poser le couvercle du réservoir sur la cuve

- positionner le joint cuvette/réservoir 16
- poser le réservoir sur sa cuvette

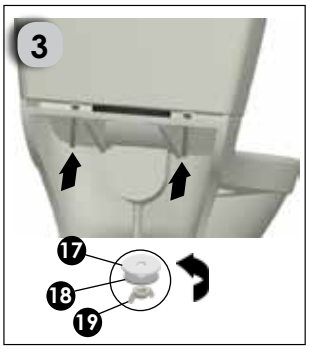

- fixer le réservoir sur sa cuvette en utilisant les rondelles plastiques 17 les rondelles métalliques 18 et les écrous papillons 19
- serrer fermement pour comprimer le joint de cuvette entre le réservoir et la cuvette

REGLAGE HAUTEUR de SURVERSE

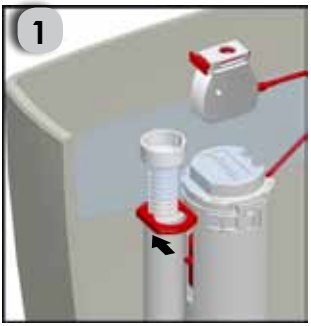

La distance **S** entre le niveau d'eau et le haut de la surverse 20 doit être au minimum de 20 mm . Après avoir réglé votre volume d'eau à l'aide du robinet flotteur vérifier la cote **S** et ajuster éventuellement la surverse :
- pousser le verrouillage de la position 1 à la position 2
- ajuster la surverse 3
- bloquer le verrouillage 4

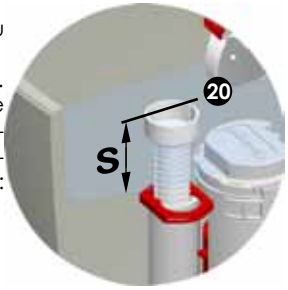

AJUSTEMENT DEMI-CHASSE

La soupape **DUALTECH** vous permet d'ajuster le volume d'eau libéré par le bouton petite chasse. L'idéal étant un volume compris entre 3 et 4 litres

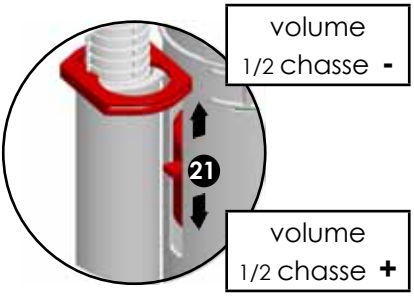

réduire : tirer le clapet 21 vers le haut

augmenter : pousser le clapet 21 vers le bas

AJUSTEMENT du RESIDUEL

L'augmentation du volume d'eau résiduel tout en conservant le volume nominal initial peut permettre d'obtenir une meilleure performance de la chasse de la cuvette

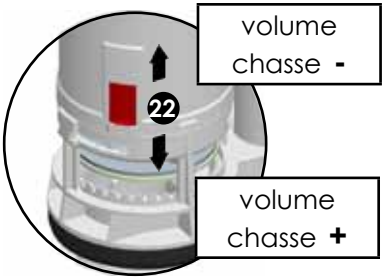

réduire le résiduel: pousser le clapet 22 vers le bas

augmenter le résiduel : tirer le clapet 22 vers le haut

ECHANGE du JOINT de CLAPET / DEPOSE

1

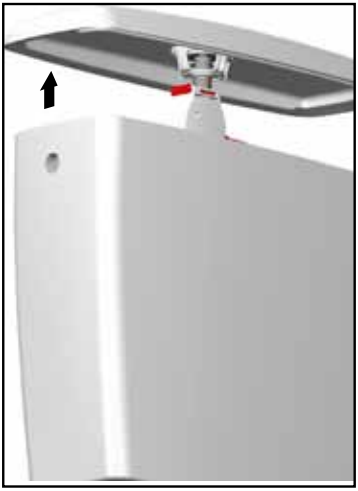

- enlever le couvercle

2

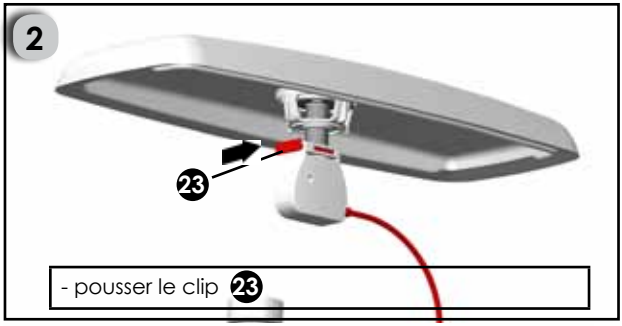

- pousser le clip 23

3

- descendre le boitier 24 pour désolidariser le couvercle du réservoir

4

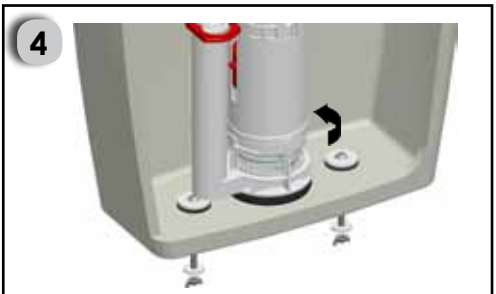

- déclipser le corps de soupape par un mouvement rotatif 1/4 tour

5

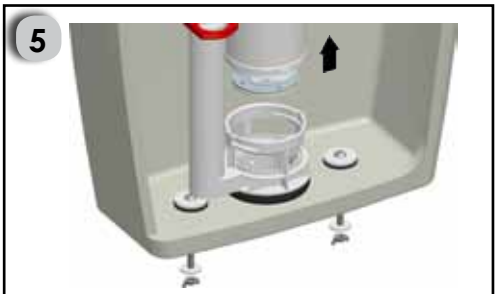

- sortir le corps de la soupape

6

- oter le joint de clapet à remplacer 25

ECHANGE du JOINT de CLAPET / POSE

1

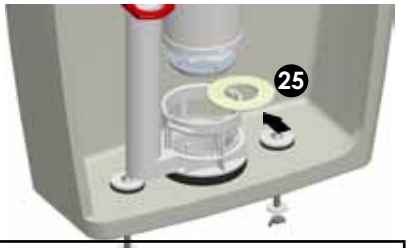

- mettre en place le nouveau joint de clapet 25
- veiller à bien positionner le joint entre les deux butées

2

- mettre en place le corps de la soupape dans son culot

3

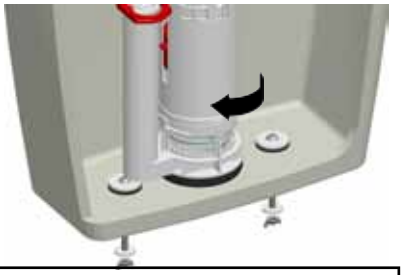

- clipser le corps de soupape par un mouvement rotatif 1/4 tour

4

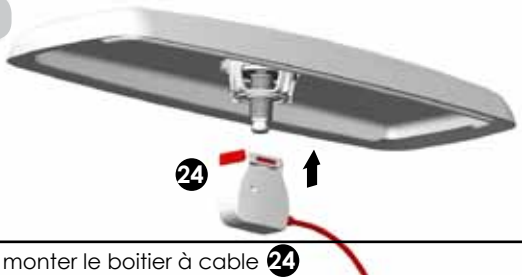

- monter le boitier à cable 24

5

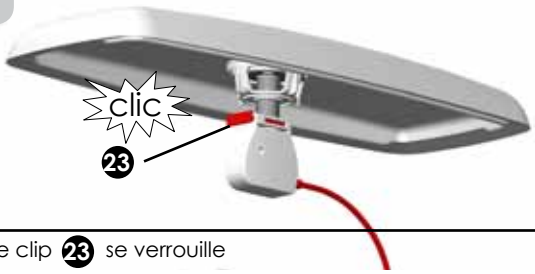

- le clip 23 se verrouille

6

- poser le couvercle