TOPAZE

RESERVOIR HAUT

CARACTÉRISTIQUES

Réservoir plastique haut
Fixation murale entraxe de 280 à 330 mm
Capacité du réservoir 9 litres
Arrivée latérale
Soupape simple-chasse
Déclenchement par chainette nylon
Robinet flotteur arrivée latérale gauche ou droite
Embout plastique 3/8
Silencieux Classe 1
Sortie pour tube de chasse **Ø** 32mm

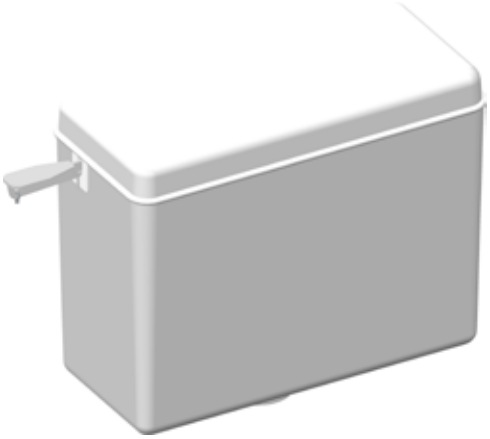

DÉTAILS

Largeur du réservoir	**A**	395 mm
Encombrement maxi	**B**	470 mm
Hauteur de cuve	**C**	270 mm
Hauteur réservoir	**D**	300 mm
Hauteur enjoliveur tubulure	**E**	45 mm
Profondeur tubulure	**F**	65 mm
Profondeur levier de commande	**G**	65 mm
Profondeur réservoir	**H**	175 mm
Position trous fixation murale	**I**	250 mm
Entraxe trous fixation murale	**J**	280 à 330 mm
Diamètre tubulure de sortie	**K**	Ø 32 mm
Volume du réservoir		9 litres

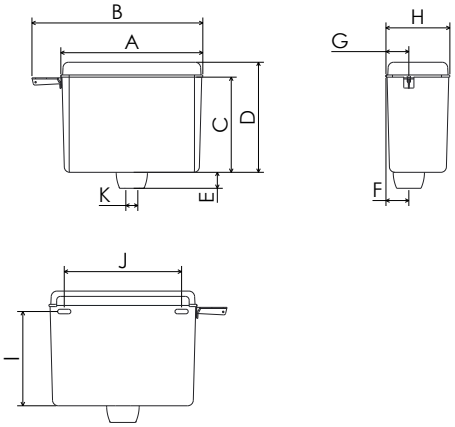

ÉQUIPEMENTS

Le réservoir **TOPAZE** est fourni avec :
- une soupape simple-chasse
- un robinet flotteur embout 3/8
- un enjoliveur de tubulure
- une notice d'instruction

COMPOSITION

Le réservoir **TOPAZE** est fourni dans un sachet plastique sous la réfèrence **741616** en carton collectif de 10 pièces

Service Développement - 18 janvier 2012

DUBOURGEL - 11 Rue d'Arcelle - Parc d'activités des Plans - 38600 Fontaine - GRENOBLE - France Tél : 0033 0476268303